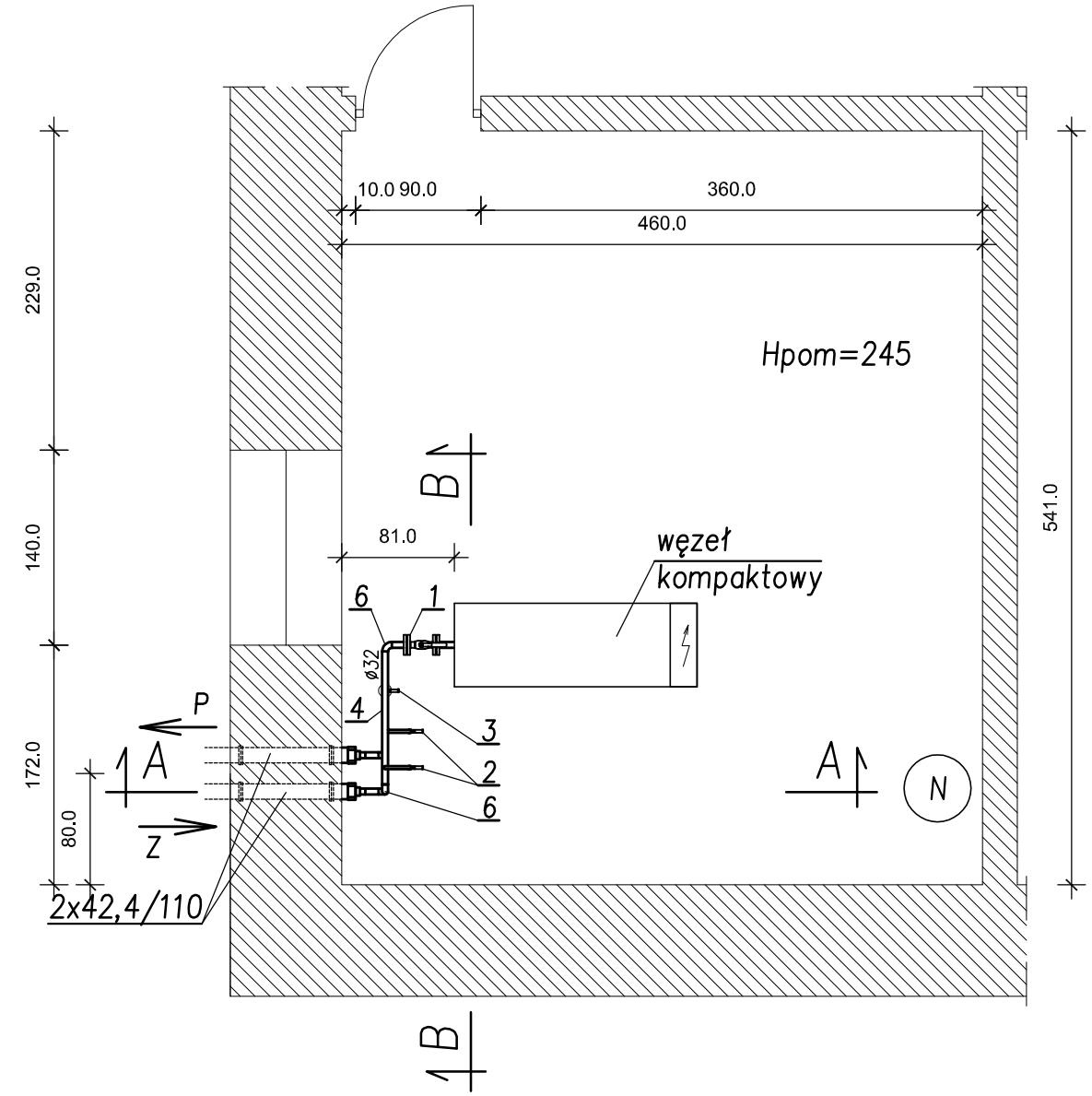

Przekrój A–A

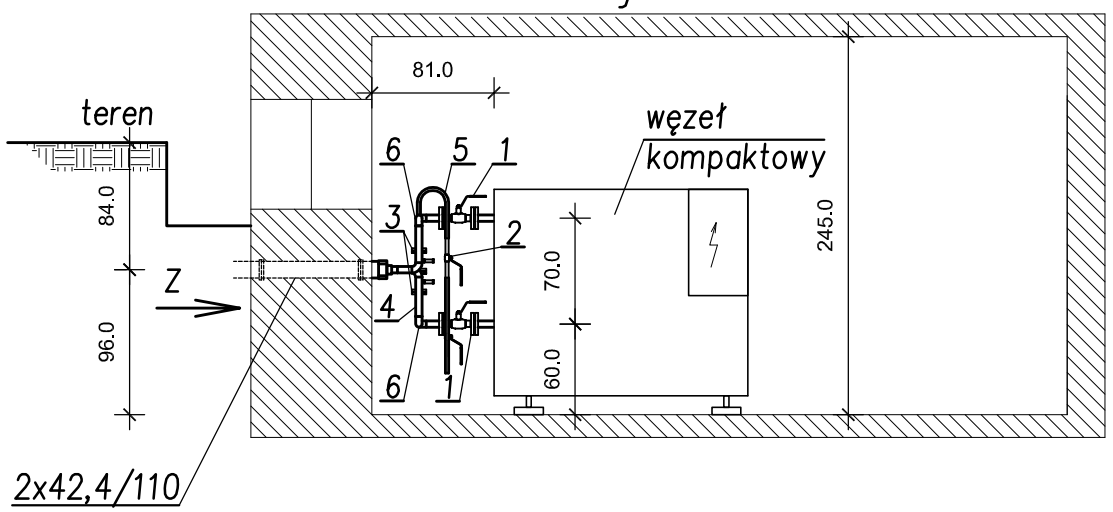

Przekrój B–B

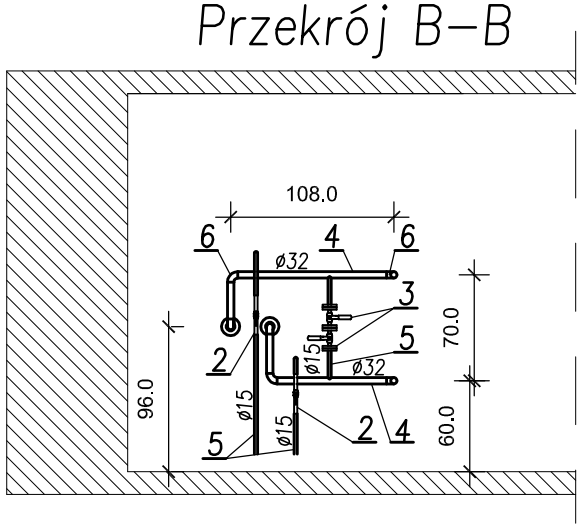

Zestawienie materiałów:

1. *Zawór odcinający kołnierzowy DN32, PN25 – 2 szt*
2. *Zawór odcinający do wspawania DN15, PN25 – 2 szt*
3. *Zawór odcinający kołnierzowy DN15, PN25 – 2 szt*
4. *Rura stalowa ze szwem 42,4x2,6 mm – 4,0 m*
5. *Rura stalowa ze szwem 21,3x2,0 mm – 4,0 m*
6. *Kolana hamburskie 42,4x2,6 mm 90st. – 6 szt.*
7. *Izolacja rurociągów 42,4x2,6 mm otulinami PUR, gr. 30 mm z płaszczem PCV – 4,0 m*
8. *Izolacja kolan 42,4x2,6 mm otulinami PUR, gr. 30 mm z płaszczem PCV – 6 szt*

Projekt węzła cieplnego według odrębnego opracowania

INWESTOR:	**Zakład Energetyki Cieplnej Spółka z o.o.** **96-200 Rawa Mazowiecka, ul. Solidarności 2A**			
TEMAT INWESTYCJI:	Budowa sieci i przyłączy ciepłowniczych z rur preiz. do budynków przy ulicy Al. Konstytucji 3 Maja 2, Miła 2, Kilińskiego 3, plac Marszałka Józefa Piłsudskiego 1 i 4 w Rawie Mazowieckiej - ETAP II			SKALA: 1:50
TREŚĆ RYSUNKU:	WEJŚCIE RUROCIĄGÓW DO POM. WĘZŁA - UL. KILIŃSKIEGO 3 (PKO)			NR RYSUNKU: **13**
	IMIĘ I NAZWISKO:	NR UPRAWNIEŃ:	DATA:	PODPIS:
PROJEKTOWAŁ:	A. Goleniewski	LOD/2339/ PWBS/14	04.2020	
SPRAWDZIŁ:	P. Bobrowski	MAZ/0201/ POOS/07	04.2020	
OPRACOWAŁ:	M. Studziński	----------	04.2020	